CONFIGURAÇÃO DE PENAS P/ PLOTAGEM

COR		ESP.
1	07	0,1
2	07	0,2
3	07	0,3
4	07	0,4
5	07	0,5
6	07	0,6
7	07	0,25
8	07	0,09
9	07	0,15
140	140	0,15
162	162	0,15

QUADRO DE MEDIÇÃO DA CONCESSIONÁRIA

ESCALA 1:20

VISTA LATERAL

ESCALA 1:20

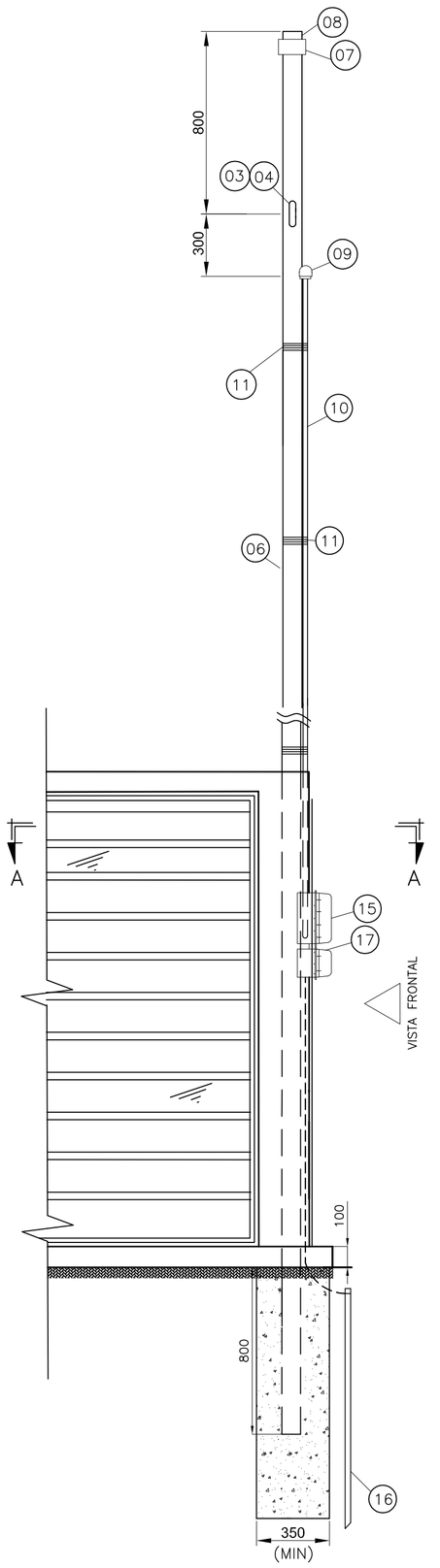

VISTA FRONTAL

ESCALA 1:20

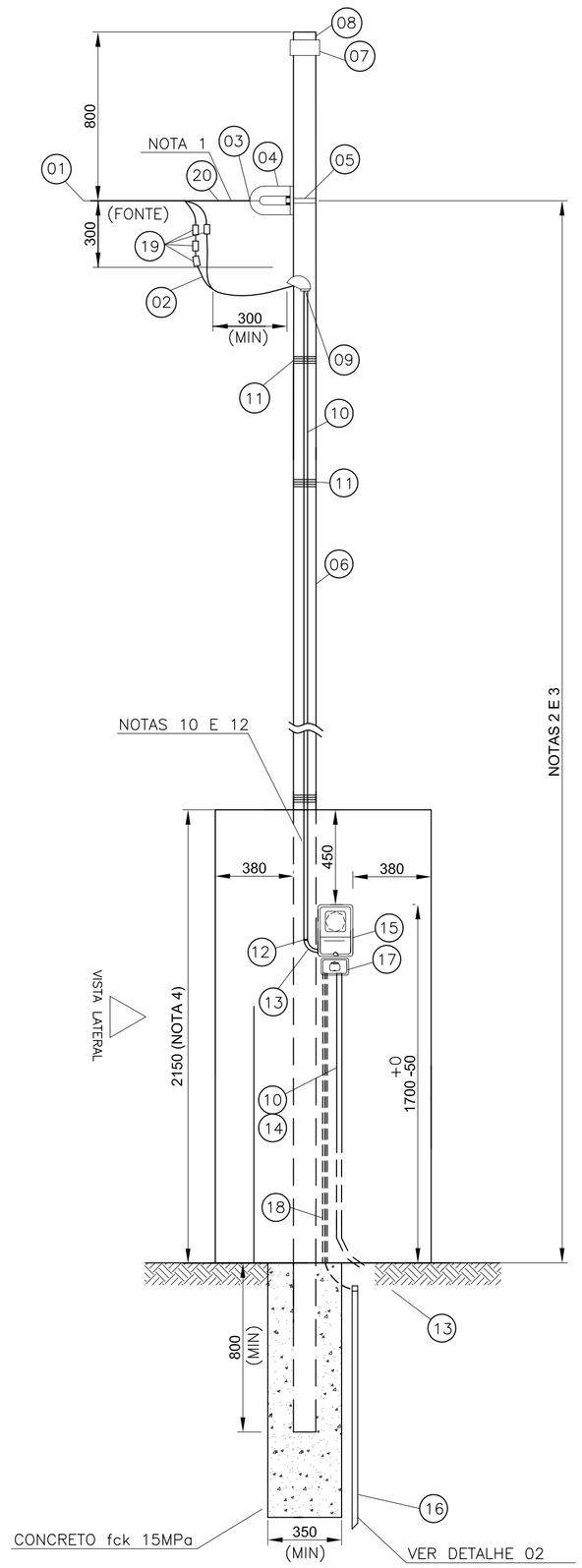

CORTE A–A

S/ESCALA

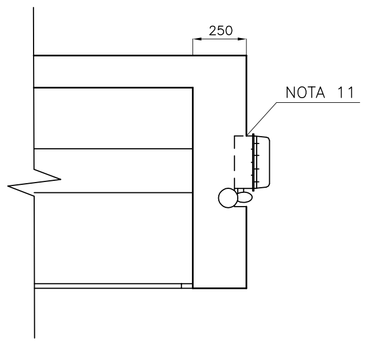

PLANTA DE SITUAÇÃO

ESCALA 1/2000

DETALHE 1 – LIGAÇÃO A 4 FIOS

S/ ESCALA

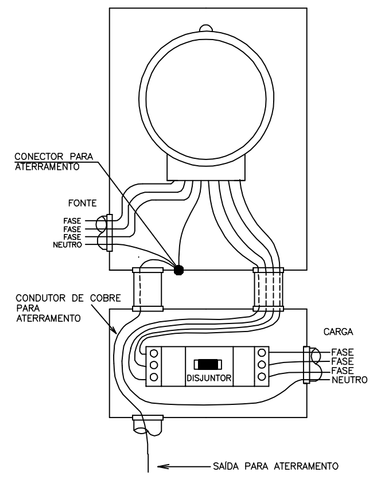

DETALHE 2
ATERRAMENTO DO QUADRO DE MEDIÇÃO

S/ ESCALA

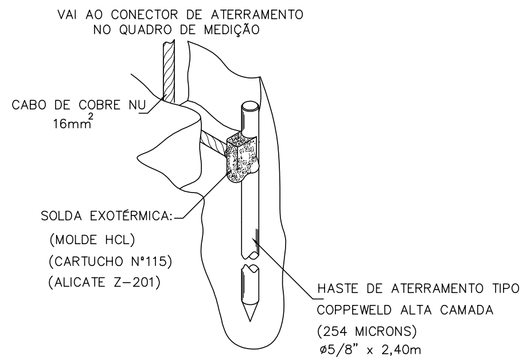

DETALHE 3 – CAIXA DO MEDIDOR E DISJUNTOR POLIFÁSICO

CAIXA PARA MEDIDOR POLIFÁSICO

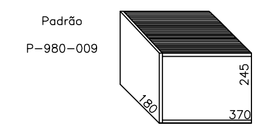

CAIXA PARA DISJUNTOR POLIFÁSICO

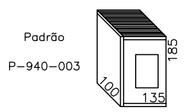

NOTAS:

01 – TODAS AS CAIXAS DEVERÃO SER CONFORME PADRÃO EDP–ESCELSA;

02 – AS DIMENSÕES SÃO AS MÍNIMAS RECOMENDADAS, CONSIDERANDO OS PADRÕES APRESENTADOS, NA NORMA TÉCNICA DA CONCESSIONÁRIA EDP–ESCELSA (NO–PN–03–24–000–INDIVIDUAL).

NOTAS

1. EXECUTAR CINCO VOLTAS COM FITA ISOLANTE;
2. OS CONDUTORES DEVEM SER INSTALADOS A 5,50 M ENTRE O CONDUTOR INFERIOR E O SOLO;
3. A SEPARAÇÃO DO RAMAL DE LIGAÇÃO ENTRE OS CABOS E FIOS DE COMUNICAÇÃO OU SINALIZAÇÃO, DEVE SITUAR-SE NO MÍNIMO A 0,60 M ACIMA DESTES.
4. PARA MEDIÇÃO A QUATRO FIOS, A ALTURA MÍNIMA DO MURO DEVERÁ SER DE 2,15 M;
5. OS NÚMEROS DENTRO DOS CÍRCULOS REFEREM-SE AOS ITENS DA LISTA DE MATERIAL EM ANEXO;
6. AS COTAS SÃO DADAS EM MILÍMETROS;
7. A BASE DO POSTE ENTERRADA NO SOLO DEVERÁ SER TOTALMENTE CONCRETADA, CONFORME DETALHE DO QUADRO DE MEDIÇÃO
8. O PARAFUSO PODERÁ SER SUBSTITUÍDO POR CINTA DE AÇO GALVANIZADO;
9. DEVERÁ SER DEIXADA UMA PONTA MÍNIMA DE 80 CM EM CADA CONDUTOR, PARA FACILITAR A LIGAÇÃO DA PROTEÇÃO E MEDIÇÃO, E 1,5 M PARA CONFECÇÃO DO PINGADOURO NOS FORNECIMENTOS A QUATRO FIOS;
10. O ELETRODUTO DEVERÁ FICAR APARENTE ATÉ A ENTRADA DA CAIXA DO MEDIDOR E DISTANTE 1,0 CM DO MURO;
11. AS CAIXAS DO MEDIDOR E DO DISJUNTOR DEVERÃO SER FIXADAS NA PAREDE COM BUCHAS E PARAFUSOS E NUMA PROFUNDIDADE QUE SUAS TAMPAS POSSAM SER REMOVIDAS;
12. NÃO SERÁ PERMITIDA A COBERTURA DO ELETRODUTO APÓS A LIGAÇÃO DO CONSUMIDOR;
13. PODERÃO SER UTILIZADAS AINDA CAIXAS EM POLICARBONATO DO TIPO MODULAR, DESDE QUE AS MESMAS SEJAM DE FABRICANTES QUE POSSUAM PROTÓTIPOS ESPECÍFICOS HOMOLOGADOS PELA EDP ESCELSA;
14. O CÓDIGO DE POSTURA MUNICIPAL DEVE SER OBSERVADO QUANDO DA CONSTRUÇÃO DO PADRÃO DE ENTRADA, VISANDO PRESERVAR O PASSEIO PÚBLICO (CALÇADA CIDADÃ) GARANTINDO AO MESMO, DESOBSTRUÇÃO DE POSSÍVEIS OBSTÁCULOS.

LISTA DE MATERIAL - MEDIÇÃO E RAMAL DE ENTRADA

ITEM	DESCRIÇÃO DE MATERIAL	UNID.	QUANT.	OBS
1	CONDUTOR DE ALUMÍNIO MULTIPLEX AWG 4	m	-	E
2	CABO UNIPOLAR FLEXÍVEL, #35 MM². FORMADO POR FIOS DE COBRE ELETROLÍTICO NÚ, TEMPERA MOLE, ENCORDOAMENTO CLASSE 5 CCM ISOLAÇÃO EM EPR (90°C)-750V, NAS CORES VERMELHA, AZUL, BRANCA, AZUL CLARA E VERDE. REF.:PRYSMIAN OU EQUIVALENTE.	m	18 CADA	C
3	SAPATILHA	pç	1	C
4	OLHAL DE AÇO GALVANIZADO PARA PARAFUSO DE ø 16 mm.	pç	1	C
5	PARAFUSO CABEÇA QUADRADA ø 16 mm x COMPRIMENTO ADEQUADO	pç	1	
6	POSTE DE AÇO ZINCADO POR IMERSÃO A QUENTE DE 8 METROS DIAM. EXT 76 mm X ESPESSURA 3,35 mm, ENGASTAMENTO 1.20m DIAM. DE CONCRETAGEM DA BASE 0,2M, 100 daN, TOPO 130mm X BASE 280 mm	pç	1	C
7	LUVA GALVANIZADA CONFORME POSTE	pç	1	C
8	BUJÃO GALVANIZADO CONFORME POSTE	pç	1	C
9	CABEÇOTE Ø2"	pç	1	C
10	ELETROTUDO DE AÇO GALVANIZADO Ø2"	m	12	C
11	ARAME DE AÇO GALVANIZADO Nº 12 BWG	kg	3	C
12	LUVA PARA ELETRODUTO EM AÇO GALVANIZADO Ø2"	pç	1	C
13	CURVA DE 90º DE AÇO GALVANIZADO Ø2"	pç	1	C
14	CABO UNIPOLAR FLEXÍVEL, #10 MM², FORMADO POR FIOS DE COBRE ELETROLÍTICO NÚ, TEMPERA MOLE, ENCORDOAMENTO CLASSE 5 CCM ISOLAÇÃO EM EPR (90°C)-750V, NAS CORES VERMELHA, AZUL, BRANCA, AZUL CLARA E VERDE. REF.:PRYSMIAN OU EQUIVALENTE.	m	10 CADA	C
15	CAIXA PARA MEDIDOR POLIFÁSICO PADRÃO EDP ESCELSA VER DETALHE	pç	1	C
16	HASTE DE ATERRAMENTO TIPO COPPEWELD ALTA CAMADA (254 MICRONS), ø5/8" x 2.40m	pç	1	C
17	CAIXA PARA DISJUNTOR POLIFÁSICO ATÉ 100A PADRÃO EDP ESCELSA - VER DETALHE	pç	1	C
18	CONDUTOR DE COBRE NÚ, 16MM²	m	10	C
19	CONECTOR APROPRIADO	pç	-	E
20	ALÇA PRÉ-FORMADA	pç	-	E
21	DISJUNTOR TRIFÁSICO EM CAIXA MOLDADA, 220V, 100 A, 25KA, CURVA C	pç	1	C

LEGENDA
E = MATERIAL FORNECIDO PELA EDP ESCELSA.
C = MATERIAL FORNECIDO PELO CONSUMIDOR.

ESTE DESENHO É PROPRIEDADE DA COMPANHIA ESPIRITO SANTENSE DE SANEAMENTO – CESAN E NÃO PODE SER COPIADO SEM SUA AUTORIZAÇÃO.

NÚMEROS	TÍTULOS
PRINCIPAIS DESENHOS DE REFERÊNCIA	

Nº	LOCAL	DISCRIMINAÇÃO	DES.	DIV.	GER.	DATA
REVISÃO						

CANCELA E SUBSTITUI O DESENHO NÚMERO:

CANCELADO E SUBSTITUÍDO PELO DESENHO NÚMERO:

CENTRO DE DOCUMENTAÇÃO
RECEBIDO: __/__/__
Nº DOC.: _____ ASS.: _____
APROVAÇÃO CESAN:
ASS.: _____ MATR.: _____
UNID.: _____ DATA: __/__/__
ESTA APROVAÇÃO NÃO ISENTA A CONTRATADA DE SUAS RESPONSABILIDADES LEGAIS.

EMITENTE: Etep Consultoria, Gerenciamento e Serviços

PROJETADO:	COORDENADOR:
ANDRE MIRANDA DAHER	ARTUR AUGUSTO OLIVEIRA NEVES
CREA: 16142/D REGIÃO: ES	CREA: 045302/D REGIÃO: RJ
DESENHO: Andre Miranda Daher	Nº DES. PROJETISTA: 0876.DS.046.E.0036/01
DATA: 25 / 06 /2012	

RESPONSÁVEL TÉCNICO: ENGº ARTUR AUGUSTO OLIVEIRA NEVES
CREA: 045302/D REGIÃO: RJ ART Nº 8202110020948 DATA: 22/02/2011

EMISSÃO CESAN	DATAS
PROJETADO:	
CREA:	
DESENHADO:	
VERIFICADO: ENGº WELINGTON LIMA	
DIVISÃO: ENGº NESTOR GORZA JUNIOR	
GERÊNCIA: ENGº DOUGLAS OLIVEIRA COUZI	

CESAN

MUNICÍPIO: STA MARIA JETIBÁ | DISTRITO: | BAIRRO: SEDE

NOME DO EMPREENDIMENTO: AMPLIAÇÃO DO SISTEMA DE ABASTECIMENTO DE ÁGUA DE SANTA MARIA JETIBÁ

TÍTULO: BOOSTER VILA DOS ITALIANOS
PROJETO ELÉTRICO
RAMAL DE ENTRADA

ESCALA:	FOLHA:	Nº CESAN	REV:
–	02 / 07	0–000–000–00–0–XX–0000	01